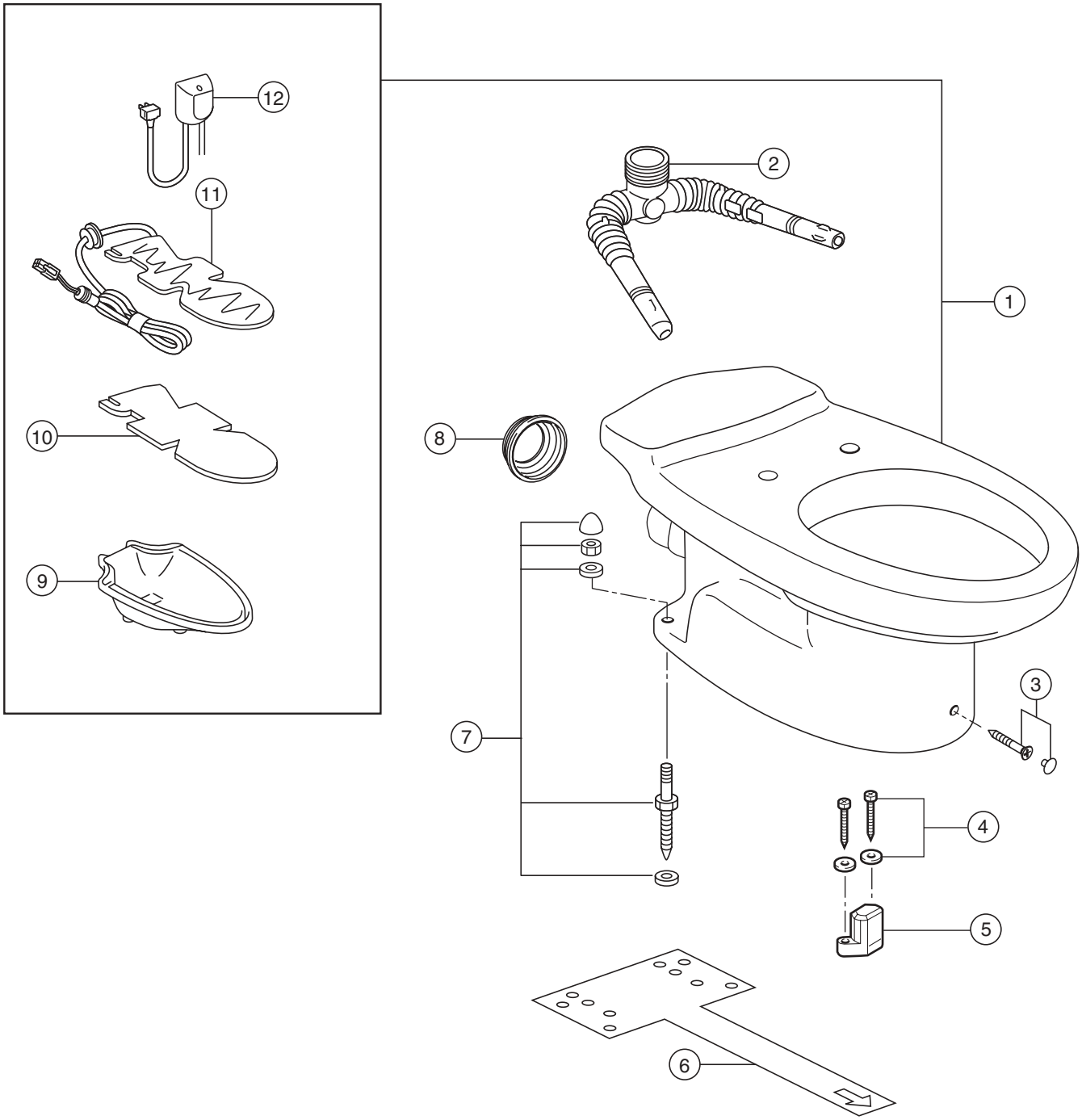
12
11
10
9
2
1
8
3
7
4
5
6