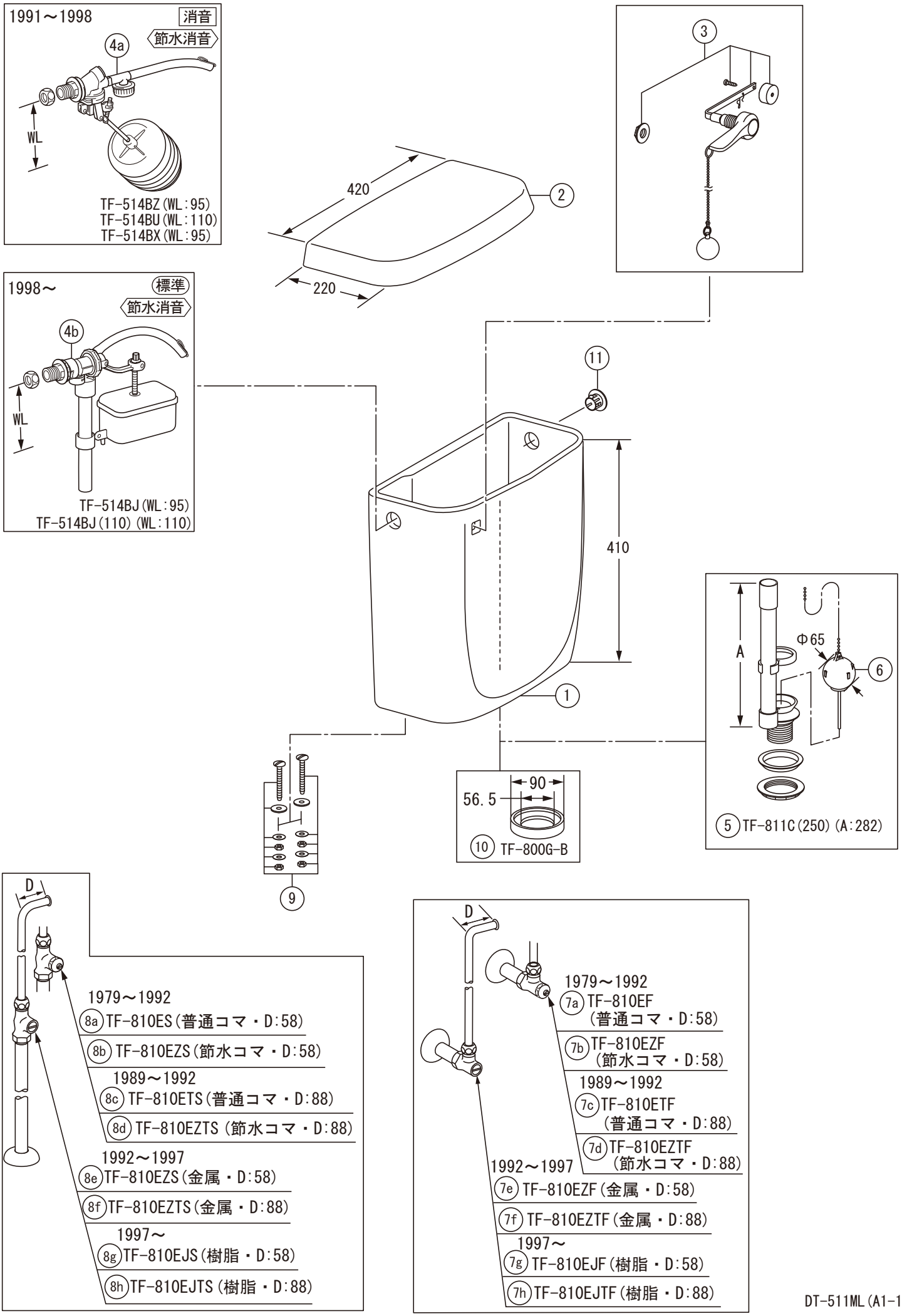
1991～1998
消音
節水消音
4a
WL
TF-514BZ(WL:95)
TF-514BU(WL:110)
TF-514BX(WL:95)
3
420
2
220
1998～
標準
節水消音
4b
WL
TF-514BJ(WL:95)
TF-514BJ(110)(WL:110)
11
410
1
A
Φ65
6
5 TF-811C(250)(A:282)
90
56.5
10 TF-800G-B
9
D
1979～1992
8a TF-810ES(普通コマ・D:58)
8b TF-810EZS(節水コマ・D:58)
1989～1992
8c TF-810ETS(普通コマ・D:88)
8d TF-810EZTS(節水コマ・D:88)
1992～1997
8e TF-810EZS(金属・D:58)
8f TF-810EZTS(金属・D:88)
1997～
8g TF-810EJS(樹脂・D:58)
8h TF-810EJTS(樹脂・D:88)
D
1979～1992
7a TF-810EF
(普通コマ・D:58)
7b TF-810EZF
(節水コマ・D:58)
1989～1992
7c TF-810ETF
(普通コマ・D:88)
7d TF-810EZTF
(節水コマ・D:88)
1992～1997
7e TF-810EZF(金属・D:58)
7f TF-810EZTF(金属・D:88)
1997～
7g TF-810EJF(樹脂・D:58)
7h TF-810EJTF(樹脂・D:88)

DT-511ML(A1-1)